SCHWAB

Montageanweisung Z 3882

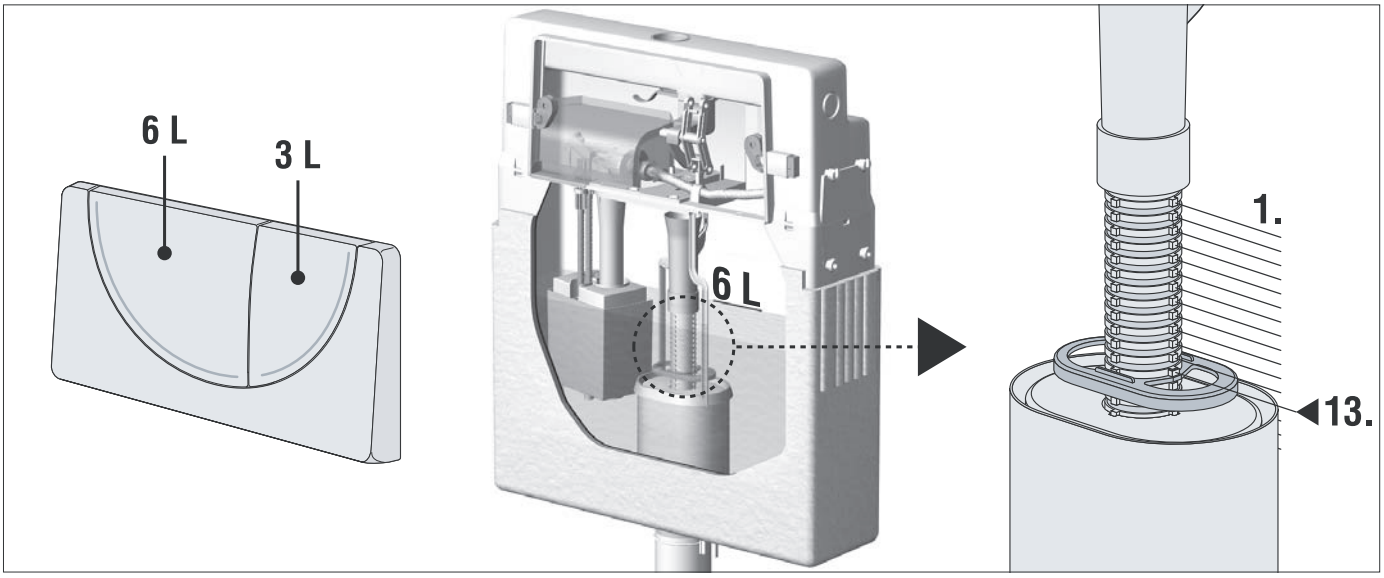

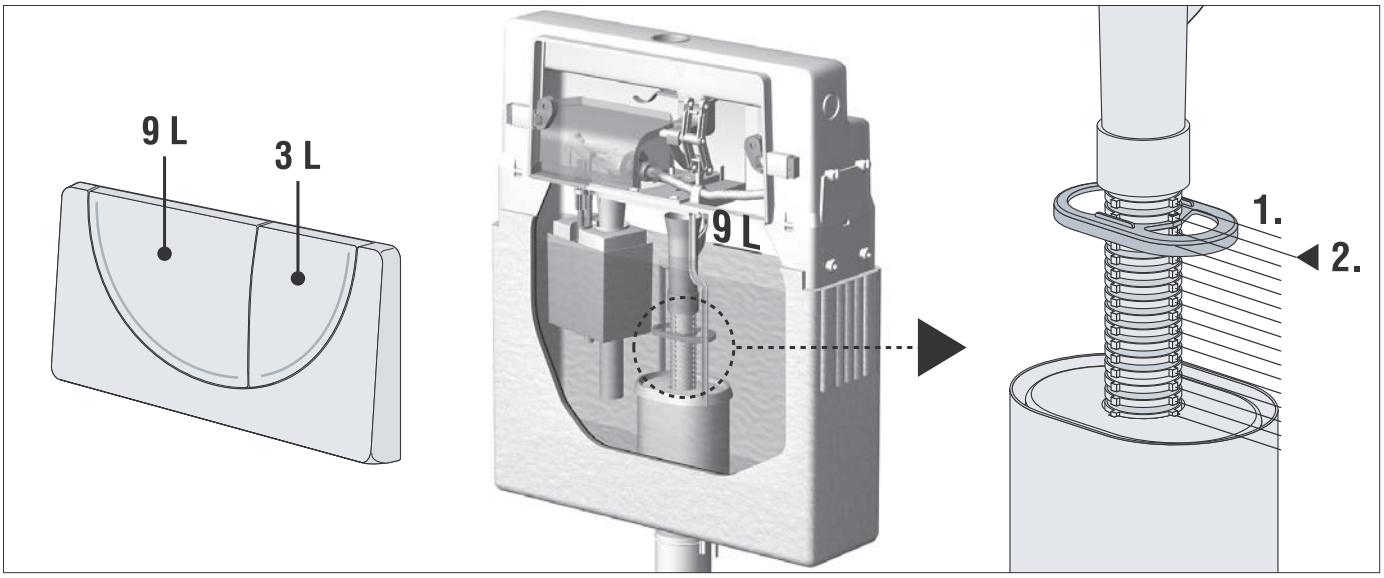

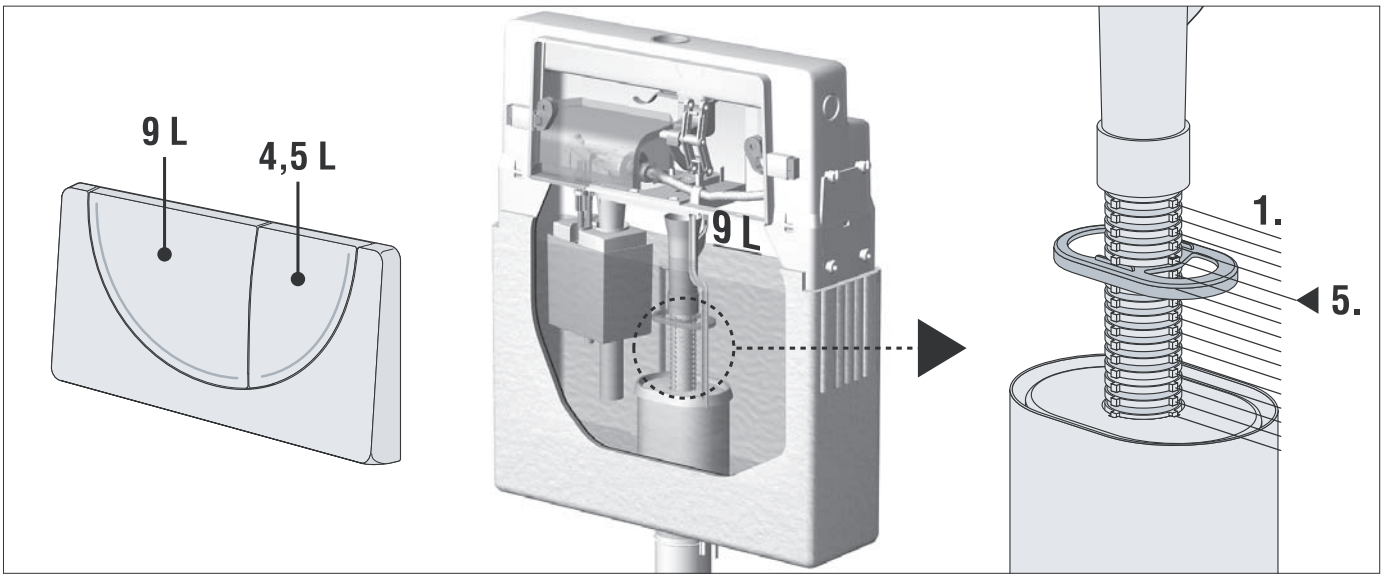

901-2191 - 06-2008 5-472-042 - 05-2012 (3), Fluidmaster d.o.o., Industrijska cesta 2, SI-6230 Postojna, @: infosl@fluidmaster.com