Geberit AquaClean 4000

GEBERIT

Bedienungs-anleitung

Für das reinste Wohlbefinden 4
Einfache Bedienung 4
Sie haben Fragen zu Geberit AquaClean? 4
Registrierung der Garantiekarte 4
Umwelt 4
Wichtige Hinweise 5
Bestimmungsgemässe Verwendung 5
Konformitätserklärung 5
Zu Ihrer Sicherheit 5
Betrieb 5
Symbolerklärung 5
Bedienung Geberit AquaClean 4000 6
Übersicht Bedienelemente 6
Bedienfeld 6
Integriertes Bedienfeld 7
Geberit AquaClean 4000 benutzen 8
Beachtenswertes 9
Spritzschutz 9
Absenkautomatik für WC-Sitz und WC-Deckel 9
Pflege und Reinigung 10
Pflegehinweise 10
Komponenten 10
Erlaubte Reinigungsmittel und Reinigungsgeräte 11
Nicht erlaubte Reinigungsmittel und Reinigungsgeräte 12
Tipps 13
WC-Sitz, WC-Deckel und Gehäuse reinigen 13
Störungsbehebung 14
Störung im Betrieb 14
Duschdüse reinigen oder austauschen 16
Korbfilter reinigen oder austauschen 17
Ausgleichspuffer austauschen 18
Warmwasserspeicher entleeren 19
WC-Sitz und WC-Deckel demontieren und montieren 20
Technische Daten 23
Endkunden-Garantie 24

Für das reinste Wohlbefinden

Das Geberit AquaClean 4000 ist ein WC-Aufsatz, der sich auf die Quelle für Frische und Sauberkeit zurückbesinnt: Wasser. Ein individueller Wasserstrahl reinigt den Po schonend und wohltuend. Die Anwendung ist einfach, aber wirksam. Die Trocknung kann mit Toilettenpapier oder einem Handtuch erfolgen.

Einfache Bedienung

Die Bedienung ist spielend einfach. Die an der Seite angebrachten und gut zu erkennenden Bedientasten sind mühelos zu betätigen.

Sie haben Fragen zu Geberit AquaClean?

Wir helfen Ihnen gerne mit Antworten auf Ihre Fragen.
Wenden Sie sich hierzu bitte an die zuständige Geberit Vertriebsgesellschaft.

Registrierung der Garantiekarte

Nutzen Sie die Gelegenheit, Ihre Kontaktdaten bequem online zu registrieren, damit wir Sie optimal betreuen können:

- www.i-love-water.com

Umwelt

In Anlehnung an die Richtlinie 2002/96/EG WEEE über Elektro- und Elektronik-Altgeräte sind Hersteller von Elektrogeräten verpflichtet, Altgeräte zurückzunehmen und sauber zu entsorgen.
Das Symbol gibt an, dass das Produkt nicht zusammen mit dem Restmüll entsorgt werden darf. Altgeräte sind zur fachgerechten Entsorgung direkt an Geberit zurückzugeben.
Adressen der Annahmestellen sind bei der zuständigen Geberit Vertriebsgesellschaft zu erfragen oder über www.geberit.com abzurufen.

Wichtige Hinweise

Bestimmungsgemässe Verwendung

Das Geberit AquaClean 4000 ist ein WC-Aufsatz, der zur Reinigung des Analbereichs bestimmt ist. Jede andere Verwendung gilt als nicht bestimmungsgemäss. Geberit übernimmt keine Haftung für die Folgen aus nicht bestimmungsgemässer Verwendung.

Konformitätserklärung

Die Konformitätserklärung können Sie von der zuständigen Geberit Vertriebsgesellschaft erhalten.

Zu Ihrer Sicherheit

- Bei Hinweisen auf Beschädigungen das Geberit AquaClean unverzüglich vom Netz trennen und sich an den Geberit Kundendienst wenden
- Ist das Netzkabel beschädigt, muss es durch eine Fachkraft ausgetauscht werden
- Das Geberit AquaClean niemals selbst öffnen und reparieren. Keine Veränderungen oder Zusatzinstallationen vornehmen. Das Geberit AquaClean enthält stromführende Teile. Nach dem Öffnen besteht Lebensgefahr
- Reparaturen dürfen nur mit Originalersatz- und Zubehörteilen durch geschulte und autorisierte Fachkräfte ausgeführt werden
- Das Geberit AquaClean nur an eine geerdete Netzspannung gemäss Typenschild anschliessen. Weitere technische Daten befinden sich im Kapitel „Technische Daten“
- Zur Reinigung und der Entleerung des Warmwasserspeichers den Netzstecker ziehen.

Betrieb

- Das Geberit AquaClean kann von Kindern ab 8 Jahren sowie von Personen mit verringerten physischen, sensorischen oder mentalen Fähigkeiten oder Mangel an Erfahrung und Wissen benutzt werden, wenn sie beaufsichtigt oder bezüglich des sicheren Gebrauchs des Geräts unterwiesen wurden und die daraus resultierenden Gefahren verstehen. Kinder dürfen nicht mit dem Gerät spielen. Reinigung und Instandhaltungsarbeiten dürfen von Kindern nicht ohne Beaufsichtigung durchgeführt werden.
- Bedienung und Wartung dürfen nur so weit durch den Betreiber oder Benutzer ausgeführt werden, wie in dieser Bedienungsanleitung beschrieben
- Das Geberit AquaClean 4000 darf nur mit Trinkwasser betrieben werden

Symbolerklärung

⚠	**GEFAHR** Weist auf eine mögliche gefährliche Situation hin, die Tod oder schwere Körperverletzung zur Folge haben kann.
ℹ	Weist auf eine wichtige Information hin.

Bedienung Geberit AquaClean 4000

Übersicht Bedienelemente

1 Typenschild und Seriennummer
2 Bedienfeld
3 Netzkabel mit Stecker
4 Reinigungshinweise für Endkunden
5 Benutzererkennung

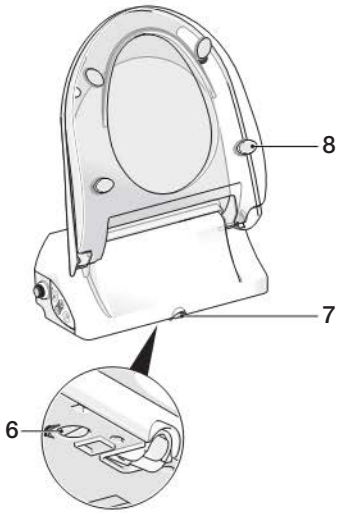

6 Ablassschraube
7 Duscharm
8 Ausgleichspuffer

Bedienfeld

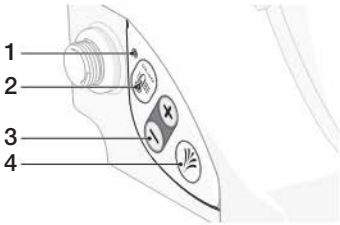

1 LED-Anzeige Warmwasserspeicher
2 Heizfunktion Warmwasserspeicher ON/OFF/ Energiesparmodus
3 Duschstrahlstärke
4 Dusche starten und stoppen

Integriertes Bedienfeld

<Dusche> starten und stoppen
Taste drücken: Duscharm fährt in Position und startet den Duschvorgang. Die Dusche stoppt nach 20 s automatisch. Sie können die Dusche durch Drücken der Taste <Dusche> vorher unterbrechen.
Taste erneut drücken: Dusche stoppt.

<Duschstrahlstärke>
Drücken von <+> oder <-> während des Duschvorgangs ändert die Duschstrahlstärke.
Es stehen 5 Stufen der Duschstrahlstärke zur Verfügung.
Die Memoryfunktion speichert die zuletzt eingestellte Duschstrahlstärke.

<Heizfunktion Warmwasserspeicher> ON/OFF/Energiesparmodus
Drücken der Taste schaltet die Heizfunktion des Warmwasserspeichers ein, aus oder in den Energiesparmodus.

LED	Bedeutung
Leuchtet blau	Heizung ist eingeschaltet
Blinkt blau	Umschaltung auf Energiesparmodus. Im Energiesparmodus (Werkseinstellung) schaltet die Heizung erst bei Aktivieren der Benutzererkennung ein. Die Aufheizzeit beträgt 2 bis 3 min.
Leuchtet nicht	Heizung ist ausgeschaltet oder Energiesparmodus ist eingeschaltet und die Benutzererkennung ist nicht aktiviert.
Blinkt rot	Störungsmeldung (siehe Kapitel „Störungsbehebung“)

Geberit AquaClean 4000 benutzen

Duschprinzip:

- Die Duschdüse wird vor und nach jedem Duschvorgang automatisch mit Frischwasser gereinigt

Wie intensiv der Wasserstrahl sein soll, regeln Sie individuell.

Während des Duschvorgangs kühlt der Duschstrahl langsam und kontinuierlich ab.

Die WC-Spülung lösen Sie wie gewohnt durch die Spültaste am Spülkasten aus. Das Geberit AquaClean 4000 kann jederzeit als normales WC benutzt werden.

1 Setzen Sie sich auf das WC.

2 Taste <Dusche> drücken.

Ergebnis

Dusche startet und stoppt nach 20 s.

Sie können den Duschvorgang durch Drücken der Taste <Dusche> vorher unterbrechen.

Beachtenswertes

Spritzschutz

Der Spritzschutz kann dazu verwendet werden, die Funktionen des Geberit AquaClean 4000 zu prüfen, ohne dass jemand auf dem WC sitzt.

1 Spritzschutz

Absenkautomatik für WC-Sitz und WC-Deckel

Dämpfer federn WC-Sitz und WC-Deckel geräuschlos ab und sorgen für ein langsames Schliessen. Das Öffnen funktioniert wie bei einem normalen WC-Sitz und WC-Deckel.

WC-Sitz und WC-Deckel nicht von Hand herunterdrücken. Es schadet den Dämpfern.

Pflege und Reinigung

Geberit AquaClean 4000 ist ein hochwertiges und sehr pflegeleichtes Produkt. WC-Sitz und WC-Deckel lassen sich einfach reinigen und bei Bedarf demontieren. Auch die Duschdüse lässt sich bei Verkalkung oder Verstopfung einfach austauschen.

Aggressive Reinigungsmittel können die Materialoberfläche beschädigen. Beachten Sie deshalb nachfolgende Pflege- und Reinigungshinweise.

Pflegehinweise

Zur regelmässigen Pflege reichen im Allgemeinen Wasser, ein mildes, hautverträgliches Spülmittel und ein nicht kratzender Schwamm oder ein weiches Tuch. Beugen Sie dem Aufbau von Kalkablagerungen vor.

Komponenten

Um dem Bedürfnis hinsichtlich Design und Funktionalität gerecht zu werden, besteht das Geberit AquaClean 4000 aus unterschiedlichen Komponenten. Beachten Sie deshalb bitte nachfolgende Reinigungshinweise, denn Oberflächen- und Materialschäden, die durch unsachgemässe Behandlung entstehen, unterliegen nicht der Gewährleistung.

1 WC-Sitz und WC-Deckel
2 Duscharm
3 Gehäuse

Erlaubte Reinigungsmittel und Reinigungsgeräte

Reinigungsmittel

Reinigungsmittel darf schwach sauer sein, z. B. Zitronensäure

Reinigungsmittel idealerweise mit Wasser verdünnen

Reinigungsmittel muss flüssig sein

Reinigungsmittel muss hautverträglich sein

Reinigungsmittel darf schaumbildend sein

Reinigungsgeräte

Schwamm, Tafelschwamm

Tuch, Ledertuch

WC-Bürste

Nicht erlaubte Reinigungsmittel und Reinigungsgeräte

Reinigungsmittel

Reinigungsmittel darf nicht pulverförmig sein, z. B. Scheuerpulver oder Scheuermittel

Reinigungsmittel darf nicht ätzend sein, z. B. konzentrierter Abflussreiniger

Reinigungsmittel darf nicht reizend für Augen und Haut sein

Reinigungsmittel darf nicht konzentriert chlorhaltig sein

Reinigungsmittel darf nicht abrasiv sein, z. B. Sand oder Scheuermilch

Reinigungsgeräte

Kratzender Schwamm

Stahlwolle, Stahlreiniger, Topfreiniger

Tipps

Problem	Abhilfe
Einsatz von Desinfektionsmittel	Desinfektionsmittel auf ein weiches Tuch auftragen und Komponenten damit abwischen. Desinfektionsmittel auf Materialbeständigkeit prüfen.
Verkalkte oder durch Fremdstoffe im Wasser verstopfte Duschdüse	Zur Reinigung die Duschdüse für einige Stunden in handelsübliches Kalklösemittel legen.

WC-Sitz, WC-Deckel und Gehäuse reinigen

Verwenden Sie für die Reinigung keine kratzenden Schwämme und Scheuermittel. Auch von lösungsmittel- oder säurehaltigen Reinigern, Kalklösemitteln, Haushaltsessig und Reinigungsmitteln mit Essigsäure raten wir ab. Sie greifen die Oberfläche an und können die Oberfläche verfärben.

1 Komponenten mit einem weichen Tuch und mildem und hautverträglichem Spülmittel abwischen.

2 Komponenten mit einem weichen Tuch abtrocknen.

Störungsbehebung

GEFAHR
Lebensgefahr durch elektrischen Schlag
- Gerät niemals öffnen und selbst reparieren
- Beschädigtes Netzkabel niemals selbst austauschen
- Kundendienst kontaktieren

Störung im Betrieb

Störung	Ursache	Abhilfe
Keine Funktion	Netzstecker ist nicht in der Steckdose eingesteckt	Netzstecker einstecken
	Sicherung im elektrischen Verteiler ist defekt	Sicherung im elektrischen Verteiler austauschen
	Sicherung im Netzkabel ist defekt	Netzstecker ziehen und Kundendienst kontaktieren
	Stromversorgung ist unterbrochen	Stromversorgung durch Fachkraft prüfen lassen
Duschwassertemperatur ist zu niedrig	Heizung ist nicht eingeschaltet	<Heizfunktion Warmwasserspeicher> am Bedienfeld auf ON setzen
	Aufheizzeit bei Heizung im Energiesparmodus zu kurz	<Heizfunktion Warmwasserspeicher> am Bedienfeld auf ON setzen
Duschstrahl ist zu schwach oder es spritzt überhaupt kein Wasser	Strahlstärke ist zu niedrig eingestellt	Strahlstärke erhöhen
	Duschdüse ist verstopft oder verkalkt	Duschdüse reinigen oder austauschen
	Korbfilter ist verstopft oder verkalkt	Korbfilter reinigen oder austauschen
Duscharm fährt nicht zurück	Stromversorgung ist unterbrochen	Stromversorgung wieder herstellen. Duscharm fährt automatisch zurück
	WC-Aufsatz ist defekt	WC-Aufsatz ausschalten und Kundendienst kontaktieren
Absenkautomatik funktioniert nicht	Hydraulik ist defekt	Kundendienst kontaktieren
Wasser rinnt aus dem Sicherheitsüberlauf links neben dem Duscharm		Netzstecker ziehen, Eckventil schliessen und Kundendienst kontaktieren

Störung	Ursache	Abhilfe
WC-Sitz wackelt	Ausgleichpuffer fehlt	Neue Ausgleichspuffer montieren
	Ausgleichpuffer „Standard“ sind montiert	Ausgleichspuffer „Standard“ durch Ausgleichspuffer „erhöht“ ersetzen
LED blinkt rot: einmal alle 2 s	Temperaturfühler ist defekt	Kundendienst kontaktieren
LED blinkt rot: zweimal alle 2 s	Eckventil ist geschlossen	Eckventil öffnen
	Korbfilter ist verstopft oder verkalkt	Korbfilter reinigen oder austauschen
LED blinkt rot: dreimal alle 2 s	Duscharm ist blockiert	Öffnung des Duscharms kontrollieren Position Düse kontrollieren, Düse korrekt aufstecken Kundendienst kontaktieren
LED blinkt rot: viermal alle 2 s	Wasser ist wärmer als 45 °C. Schutztemperaturbegrenzer hat ausgelöst	Kundendienst kontaktieren
LED blinkt rot: fünfmal alle 2 s	Wasserpumpe funktioniert nicht mehr richtig oder ist defekt	Kundendienst kontaktieren

Duschdüse reinigen oder austauschen

1 WC-Sitz und WC-Deckel aufklappen.

2 Tasten <+> und <-> oder Tasten <+> und <Dusche> gleichzeitig drücken.

Ergebnis
Duscharm fährt aus, ohne Wasser zu spritzen.

3 Duscharm mit einer Hand fixieren und mit der anderen Hand die Duschdüse vorsichtig abziehen.

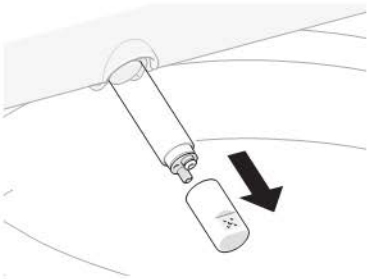

4 Duschdüse reinigen und entkalken.

5 Tasten <+> und <-> oder Tasten <+> und <Dusche> gleichzeitig drücken.

Ergebnis
Duscharm fährt zurück in die Ausgangsposition.

6 Öffnung des Duscharms reinigen.

7 Tasten <+> und <-> oder Tasten <+> und <Dusche> gleichzeitig drücken.

Ergebnis
Duscharm fährt aus, ohne Wasser zu spritzen.

8 Gereinigte oder neue Duschdüse auf Duscharm stecken.

9 Tasten <+> und <-> oder Tasten <+> und <Dusche> gleichzeitig drücken.

Ergebnis
Duscharm fährt zurück in die Ausgangsposition.

Korbfilter reinigen oder austauschen

1 Eckventil schliessen.

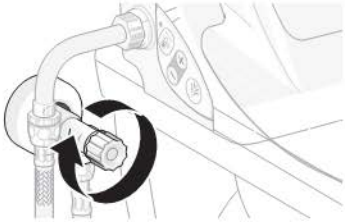

2 Anschlussbogen lösen und Restwasser in Auffanggefäss leeren.

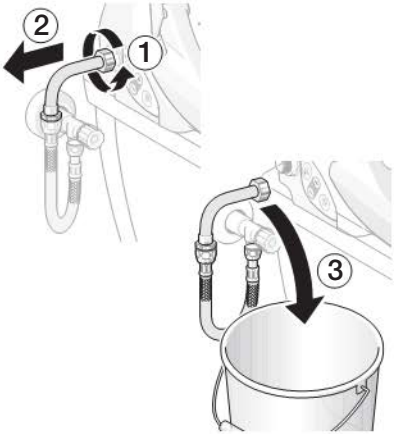

3 Korbfilter entfernen.

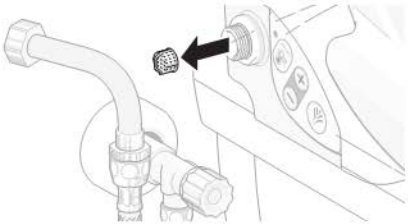

4 Korbfilter reinigen und entkalken.

5 Gereinigten oder neuen Korbfilter einsetzen.

6 Anschlussbogen anschrauben.

7 Eckventil öffnen.

Ausgleichspuffer austauschen

Falls die Ausgleichspuffer nicht gleichmässig auf der WC-Keramik aufliegen, kann das Geberit AquaClean 4000 beschädigt werden.

1 WC-Sitz und WC-Deckel aufklappen.

2 Beschädigten Ausgleichspuffer entfernen.

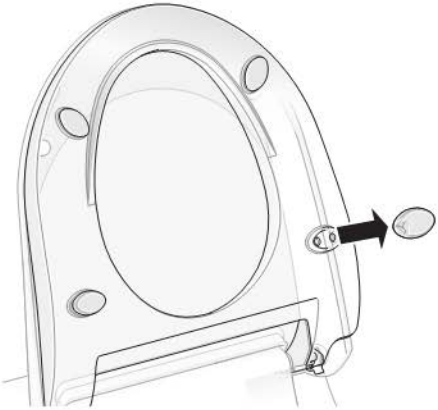

3 Neuen Ausgleichspuffer einsetzen.

Warmwasserspeicher entleeren

Falls Sie das Geberit AquaClean 4000 demontieren (z. B. für einen Umzug) oder über einen längeren Zeitraum nicht verwenden, empfehlen wir den Warmwasserspeicher zu entleeren.
Sobald sie das Geberit AquaClean 4000 wieder in Betrieb nehmen, füllt sich der Warmwasserspeicher automatisch wieder mit Wasser.

1 Eckventil schliessen.

2 Netzstecker ziehen.

3 Ablassschraube mit einem kurzen Schraubendreher eine Viertelumdrehung aufdrehen.

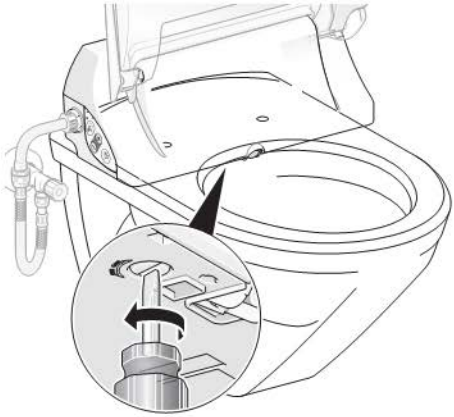

Ergebnis
Wasser des Warmwasserspeichers läuft in die WC-Keramik ab.

4 Ablassschraube zudrehen.

WC-Sitz und WC-Deckel demontieren und montieren

1 WC-Deckel aufklappen und Deckelsicherung nach oben drehen.

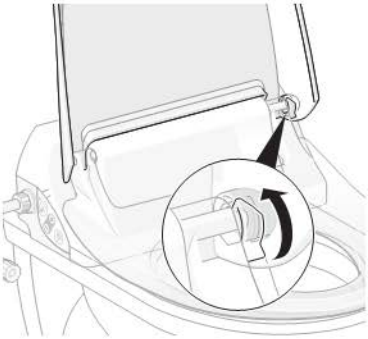

2 WC-Deckel anheben und vom rechten Scharnierbolzen ziehen.

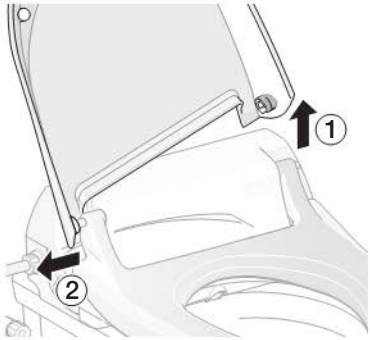

3 Linken Scharnierbolzen herausziehen und WC-Sitz etwas nach vorne ziehen.

4 WC-Sitz vom rechten Scharnierbolzen ziehen und entfernen.

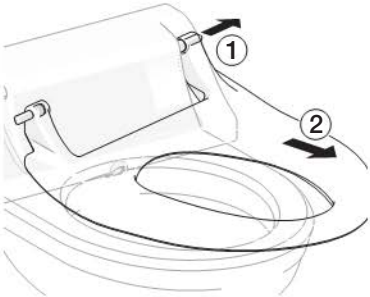

5 Gereinigten WC-Sitz auf den rechten Scharnierbolzen schieben.

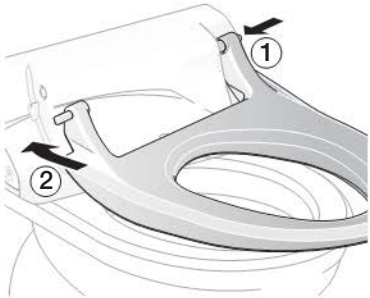

6 Linken Scharnierbolzen hineindrücken und durch Drehen einrasten lassen.

7 Gereinigten WC-Deckel auf den linken Scharnierbolzen schieben und auf der rechten Seite wieder einsetzen.

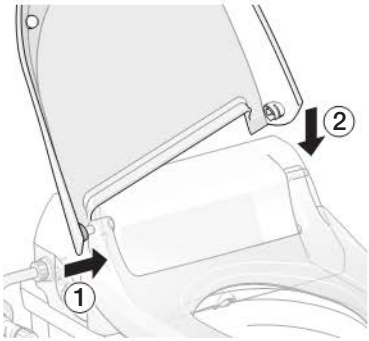

8 Deckelsicherung nach unten drehen und WC-Deckel schliessen.

Technische Daten

Nennspannung	220–240 V AC
Netzfrequenz	50/60 Hz
Leistungsaufnahme	750–900 W
Leistungsaufnahme Energiesparmodus/ bei eingeschalteter Heizung	0,45/5,8 W
Schutzart	IP x4
Schutzklasse	I
Länge Netzkabel	2 m
Durchfluss Analdusche	0,9–1,5 l/min
Wassertemperatur Werkseinstellung	37 °C
Lagertemperatur	–10 – +60 °C
Duschdauer Werkseinstellung	20 s
Anzahl Druckstufen Duschstrahl	5
Fliessdruckbereich	0,05–1 MPa
	0,5–10 bar
Fassungsvermögen Warmwasserspeicher	0,9 l
Nettogewicht	4,1 kg
Bruttogewicht	7,5 kg
Maximale Belastung WC-Sitz / WC-Deckel	150 kg
Betriebstemperatur	10–40 °C

Änderungen

Diese Bedienungsanleitung entspricht dem technischen Stand des Geräts zur Zeit der Drucklegung. Änderungen im Sinne der Weiterentwicklung bleiben vorbehalten.

Endkunden-Garantie

Die folgende Endkunden-Garantie tritt neben die gesetzliche Sachmängelhaftung Ihres Vertragspartners und berührt diese nicht.
Die für den Installationsort des Geberit AquaClean Produkts („Produkt“) zuständige Geberit Gesellschaft („Geberit“) übernimmt für das auf der Garantiekarte mit Seriennummer ausgewiesene Produkt gegenüber dem Endkunden eine Garantie folgenden Inhalts:

1. Geberit garantiert für die Dauer von drei Jahren („Garantiezeit“), gerechnet ab dem Installationsdatum beim Endkunden, dass das Produkt frei von Material- und Produktionsfehlern ist. Die Garantie hat folgenden Umfang:
   - In den ersten zwei Jahren der Garantiezeit übernimmt Geberit bei Material- oder Produktionsfehlern die kostenlose Instandsetzung oder den kostenlosen Austausch der defekten Teile durch einen von Geberit beauftragten Kundendienst.
   - Im dritten Jahr der Garantiezeit übernimmt Geberit bei Material- oder Produktionsfehlern die kostenlose Ersatzlieferung der defekten Teile an den von Geberit autorisierten Kundendienst, welcher vom Endkunden mit der Reparatur beauftragt wurde.

Weitergehende Ansprüche des Endkunden gegenüber Geberit aus dieser Garantie bestehen nicht.

2. Ansprüche aus der Garantie bestehen nur, falls:
   - Das Produkt von einem Sanitärfachbetrieb oder einem von Geberit autorisierten Kundendienst installiert und in Betrieb genommen wurde;
   - Keine Änderungen am Produkt vorgenommen, insbesondere keine Teile entfernt, ausgetauscht oder zusätzliche Installationen angebracht wurden; und
   - Der Defekt des Produkts nicht durch dessen unsachgemässe Installation oder dessen unsachgemässen Gebrauch oder durch eine mangelhafte Pflege oder Wartung verursacht wurde;
   - Ansprüche im dritten Jahr der Garantiezeit bestehen nur, falls die beiliegende Garantiekarte vollständig ausgefüllt innerhalb von 90 Arbeitstagen, gerechnet ab Installationsdatum, vom Endkunden an die für den Installationsort zuständige Geberit Gesellschaft zurückgesandt wird.
3. Die Garantie gilt nur für Installationsorte des Produkts in Ländern, in denen Geberit mit eigener Vertriebsgesellschaft oder über einen Vertriebspartner vertreten ist.
4. Die Garantie untersteht ausschliesslich dem materiellen Recht des Landes, in welchem Geberit seinen Geschäftssitz hat. Das Übereinkommen der Vereinten Nationen über Verträge über den internationalen Warenkauf ist ausdrücklich ausgeschlossen. Für Streitigkeiten aus dieser Garantie ist ausschliesslich das Gericht am Sitz von Geberit zuständig.

Installateur:

Name:

Vorname:

Firma:

Adresse:

PLZ: Ort:

Installationsdatum:

Unterschrift:

Seriennummer

[ ] bahamabeige
[ ] weiss-alpin
[ ] manhattan
[ ] pergamon

Geberit Vertriebs AG
Schachenstrasse 77
CH-8645 Jona

T 0848 882 982

→ www.i-love-water.ch

Geberit Vertriebs GmbH
Kundendienst / Servicestelle
Theuerbachstrasse 1
D-88630 Pfullendorf

T (075 52) 934 10 11
F (075 52) 934 866

→ www.i-love-water.de

Geberit Vertriebs GmbH & Co. KG
Geberit AquaClean Schauraum
Argentinier Strasse 29
A-1040 Wien

T (01) 577 11 77
F (01) 577 11 77 - 21

→ www.i-love-water.at

D43325-003 © 12-2012
965.452.00.0 (01)