Geberit AquaClean 8000*plus*

GEBERIT

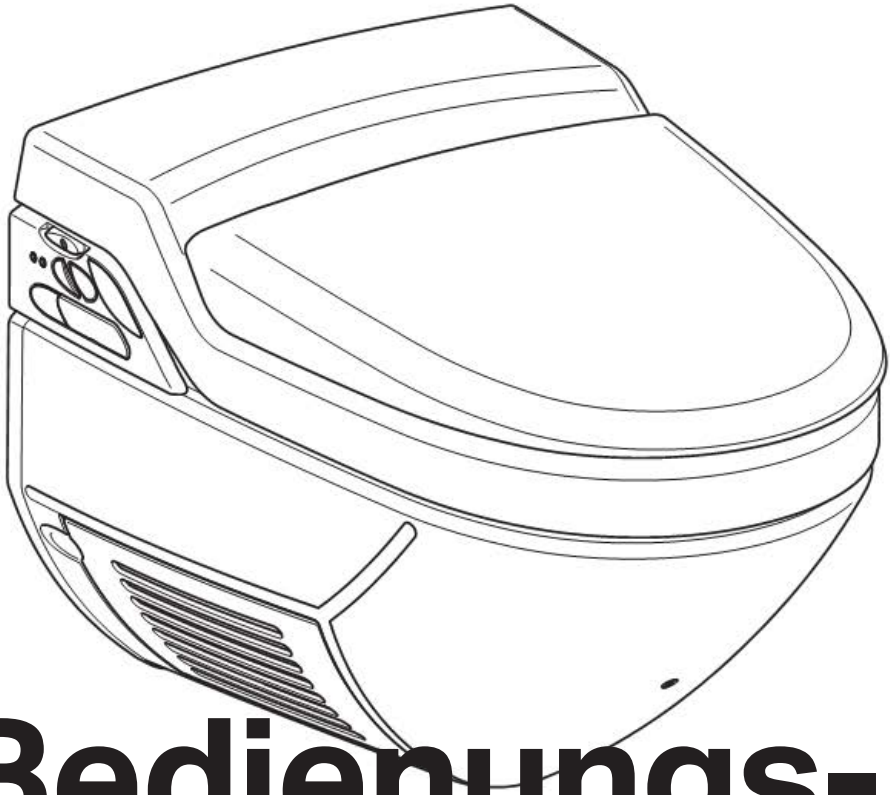

Bedienungs-anleitung

Für das reinste Wohlbefinden 4
Mehrwert für Gesundheit und Wohlbefinden 4
Einfache Bedienung 4
Sie haben Fragen zu Geberit AquaClean? 4
Registrierung der Garantiekarte 4
Umwelt 4
Wichtige Hinweise 5
Bestimmungsgemässe Verwendung 5
Konformitätserklärung 5
Zu Ihrer Sicherheit 5
Betrieb 5
Symbolerklärung 5
Bedienung Geberit AquaClean 8000*plus* 6
Übersicht Bedienelemente 6
Bedienfeld 6
Fernbedienung Geberit AquaClean 8000*plus* 7
Zusatzfunktionen Fernbedienung Geberit AquaClean 8000*plus* 8
Integriertes Bedienfeld 10
Geberit AquaClean 8000*plus* benutzen 11
Ladydusche benutzen 12
Beachtenswertes 13
Spritzschutz 13
Aufbewahrung der Fernbedienung 13
Absenkautomatik für WC-Sitz und WC-Deckel 13
Benutzerdefinierte Einstellungen 14
Speichern von Benutzerprofilen 14
Grundeinstellungen 15
Auf Werkseinstellung zurücksetzen 15
Pflege und Reinigung 16
Pflegehinweise 16
Komponenten 16
Erlaubte Reinigungsmittel und Reinigungsgeräte 17
Nicht erlaubte Reinigungsmittel und Reinigungsgeräte 18
Tipps 19
WC-Sitz, WC-Deckel und Verschalungsteile reinigen 20
Scharniere, Blende, Föhn- und Duscharm reinigen 20
WC-Keramik reinigen 21
Störungsbehebung 22
Störung im Betrieb 22
Batterien der Fernbedienung austauschen 24
Aktivkohlefilter austauschen 25
Düsenreinigertank auffüllen 26
Duschdüse austauschen und Öffnung des Duscharms reinigen 27
Föhnarm austauschen und Öffnung des Föhnarms reinigen 28
WC-Sitz und WC-Deckel demontieren und montieren 29
Technische Daten 30
Endkunden-Garantie 31

Für das reinste Wohlbefinden

Das Geberit AquaClean 8000*plus* ist ein WC, das sich auf die Quelle für Frische und Sauberkeit zurückbesinnt: Wasser. Ein individueller Wasserstrahl reinigt den Po schonend und wohltuend. Die Anwendung ist einfach, aber wirksam. Die Trocknung kann mit Toilettenpapier, Handtuch oder mit dem integrierten Föhn erfolgen.

Mehrwert für Gesundheit und Wohlbefinden

Zusätzliche Funktionen wie oszillierende Dusche, die Ladydusche für die natürliche Intimpflege der Frau, eine pulsierende Massagedusche, Warmluftföhn, Fernbedienung oder Memoryfunktion vervollkommnen das Duschprinzip.

Einfache Bedienung

Die Bedienung ist spielend einfach. Sie betätigen entweder die an der Seite angebrachten und gut zu erkennenden Bedientasten oder die Fernbedienung, mit der Sie auch Ihr persönliches Programm abrufen können.

Sie haben Fragen zu Geberit AquaClean?

Wir helfen Ihnen gerne mit Antworten auf Ihre Fragen.
Wenden Sie sich hierzu bitte an die zuständige Geberit Vertriebsgesellschaft.

Registrierung der Garantiekarte

Nutzen Sie die Gelegenheit, Ihre Kontaktdaten bequem online zu registrieren, damit wir Sie optimal betreuen können:

- www.i-love-water.com

Umwelt

Dieses Produkt ist konform mit den Anforderungen der EU-Richtlinie „Restriction of Hazardous Substances“ (2002/95/EC). Es ist weitgehend frei von umweltgefährdenden Substanzen, wie beispielsweise Blei, Quecksilber, Cadmium und Chrom VI.
Alle alten Geberit AquaClean 8000*plus* können zur fachgerechten Entsorgung kostenlos an Geberit zurückgegeben werden. Diese Regelung gilt sowohl für die EU-Länder als auch für die Schweiz und Norwegen. Annahmestellen sind bei der zuständigen Geberit Vertriebsgesellschaft oder über die Internetseite des jeweiligen Landes zu erfragen.

Wichtige Hinweise

Bestimmungsgemässe Verwendung

Das Geberit AquaClean 8000*plus* ist ein WC, das zusätzlich zur Reinigung des Analbereichs und mit der Ladydusche zur Reinigung des Vaginalbereichs bestimmt ist. Jede andere Verwendung gilt als nicht bestimmungsgemäss. Geberit übernimmt keine Haftung für die Folgen aus nicht bestimmungsgemässer Verwendung.

Konformitätserklärung

Die Konformitätserklärung können Sie von der zuständigen Geberit Vertriebsgesellschaft erhalten.

Zu Ihrer Sicherheit

- Bei Hinweisen auf Beschädigungen das Geberit AquaClean unverzüglich vom Netz trennen und sich an den Geberit Kundendienst wenden
- Ist das Netzkabel beschädigt, muss es durch eine Fachkraft ausgetauscht werden
- Das Geberit AquaClean niemals selbst öffnen und reparieren. Keine Veränderungen oder Zusatzinstallationen vornehmen. Das Geberit AquaClean enthält stromführende Teile. Nach dem Öffnen besteht Lebensgefahr
- Reparaturen dürfen nur mit Originalersatz- und Zubehörteilen durch geschulte und autorisierte Fachkräfte ausgeführt werden
- Das Geberit AquaClean nur an Netzspannung gemäss Typenschild anschliessen. Das Typenschild befindet sich hinter der Wartungsklappe. Weitere technische Daten befinden sich im Kapitel „Technische Daten“

Betrieb

- Personen, insbesondere Kinder, die sich mit der Benutzung des Geberit AquaClean 8000*plus* nicht auskennen, müssen angeleitet werden
- Jeder Mensch hat ein anderes Temperaturempfinden. Bitte vor jeder Benutzung des Geberit AquaClean 8000*plus* die Einstellung der Föhn- und Wassertemperatur prüfen
- Bedienung und Wartung dürfen nur so weit durch den Betreiber oder Benutzer ausgeführt werden, wie in dieser Bedienungsanleitung beschrieben
- Das Geberit AquaClean 8000*plus* darf nur mit Trinkwasser betrieben werden

Symbolerklärung

⚠	**GEFAHR** Weist auf eine mögliche gefährliche Situation hin, die Tod oder schwere Körperverletzung zur Folge haben kann.
ℹ	Weist auf eine wichtige Information hin.

Bedienung Geberit AquaClean 8000*plus*

Übersicht Bedienelemente

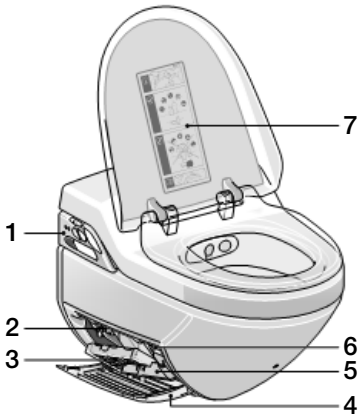

1 Bedienfeld
2 Netzschalter
3 Aktivkohlefilterfach
4 Wartungsklappe
5 Seriennummer
6 Einfüllschublade für Düsenreiniger
7 Reinigungshinweise für Endkunden

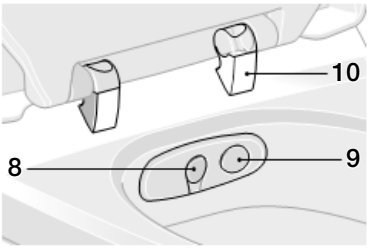

8 Duscharm
9 Föhnarm
10 Benutzererkennung

Bedienfeld

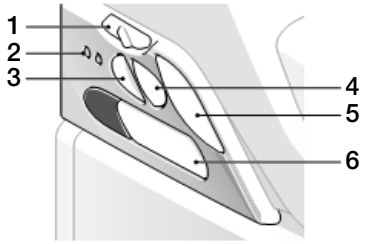

1 Duschstrahlstärke
2 LED-Anzeigen
3 Geruchsabsaugung
4 Föhntrocknung
5 Dusche starten und stoppen
6 Fernbedienungsfach

Fernbedienung Geberit AquaClean 8000*plus*

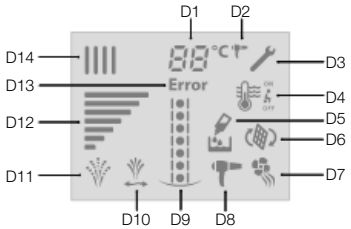

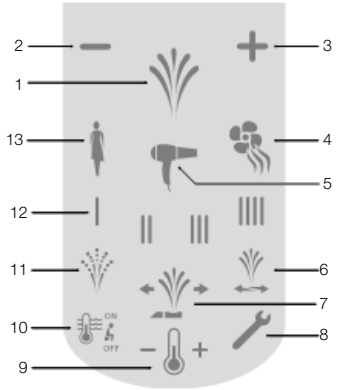

Display

D1	Temperaturanzeige Duschwasser/Föhnluft
D2	Föhntemperatur
D3	Serviceanzeige
D4	Statusanzeige Heizfunktion Warmwasserspeicher
D5	Nachfüllanzeige Düsenreiniger
D6	Anzeige Filterwechsel
D7	Geruchsabsaugung
D8	Föhntrocknung
D9	Position Duscharm
D10	Oszillierende Dusche
D11	Massagedusche
D12	Duschstrahlstärke
D13	Fehleranzeige
D14	Aktiviertes Benutzerprofil I/II/III/IIII

Tasten

1	<Dusche> starten und stoppen
2	<Duschstrahlstärke –> verringern
3	<Duschstrahlstärke +> erhöhen
4	<Geruchsabsaugung>
5	<Föhntrocknung>
6	<Oszillierende Dusche> starten und stoppen
7	<Position Duscharm> vor und zurück
8	<Service>
9	<Temperatur Duschwasser/Föhnluft>
10	<Heizfunktion Warmwasserspeicher> ON/Energiesparmodus/OFF
11	<Massagedusche> starten und stoppen
12	<Benutzerprofile I/II/III/IIII> ein und aus
13	<Ladydusche>

Das Geberit AquaClean 8000*plus* mit sichtbarem Spülkasten verfügt über drei Benutzerprofile. Zusätzlich verfügt diese Variante über die Taste <WC-Spülung> zur Auslösung der WC-Spülung.

Zusatzfunktionen Fernbedienung Geberit AquaClean 8000*plus*

Mit der Fernbedienung rufen Sie sämtliche Zusatzfunktionen ab oder können individuelle Einstellungen vornehmen und speichern. Die Fernbedienung können Sie durch einmaliges Antippen einer beliebigen Taste aktivieren. Die Displayanzeige erscheint. Sie schaltet 10 min nach der Benutzung von selbst wieder ab.

<Ladydusche>
Der sanfte Duschstrahl reinigt äusserst behutsam und angenehm.
Taste drücken: Duscharm fährt in Position und startet den Duschvorgang. Die Dusche stoppt nach 20 s. Sie können die Dusche durch Drücken der Taste <Dusche> vorher unterbrechen.

<WC-Spülung>
Taste drücken: Löst eine Vollmengenspülung aus
(Geberit AquaClean 8000*plus* mit sichtbarem Spülkasten).

<Benutzerprofil>
Taste drücken: Benutzerprofil mit den dazu gespeicherten Einstellungen wird aktiviert.

<Massagedusche>
Die pulsierende Massagedusche ist wohltuend und entspannend.
Taste drücken: Massagedusche wird aktiviert. Die Funktion kann vor oder während des Duschvorgangs aktiviert werden.
Taste erneut drücken: Massagedusche wird deaktiviert.

<Position Duscharm>
Entsprechend der Pfeiltaste lässt sich der Duscharm je nach Sitzposition in 7 Stufen nach vorne oder hinten positionieren.
Taste drücken: Position des Duscharms einstellen.

<Oszillierende Dusche>
Die oszillierende Dusche erhöht die Reinigungswirkung.
Taste drücken: Oszillierende Dusche wird aktiviert. Die Funktion kann vor oder während des Duschvorgangs aktiviert werden.
Duscharm bewegt sich vor und zurück.
Taste erneut drücken: Oszillierende Dusche stoppt.

<Heizfunktion Warmwasserspeicher>
Taste drücken:
- Anzeige ON : Heizung ist eingeschaltet. Wassertemperatur ist auf 37 °C voreingestellt.
- Anzeige : Energiesparmodus (Werkseinstellung).
  Im Energiesparmodus schaltet die Heizung erst bei Aktivieren der Benutzererkennung ein. Die Aufheizzeit beträgt 3 bis 4 min.
- Anzeige OFF : Heizung ist ausgeschaltet.

<Temperatur Duschwasser>
Gewünschte Temperatur des Duschwassers einstellen.
Taste drücken: Temperatur erhöhen oder verringern.

<Temperatur Föhnluft>
Gewünschte Temperatur der Föhnluft einstellen.
Voraussetzung: Funktion Föhntrocknung anwählen.
Taste drücken: Temperatur erhöhen oder verringern.

<Service>
Zum Deaktivieren der Duschfunktion bei manueller Reinigung oder beim Wechseln der Dusch- oder Föhndüse
Taste drücken: Duscharm/Föhnarm fährt aus, ohne Funktion.
Weitere Informationen siehe Kapitel „Störungsbehebung“.

Geberit AquaClean 8000*plus* für nicht sichtbaren Spülkasten:

- Betätigungstaste der Betätigungsplatte an der Wand drücken (Vollmengenspülung: grosse Betätigungstaste, Teilmengenspülung: kleine Betätigungstaste)

Geberit AquaClean 8000*plus* mit sichtbarem Spülkasten:

- Betätigungstaste auf dem Spülkasten drücken (Vollmengenspülung: grosse Betätigungstaste, Teilmengenspülung: beide Betätigungstasten) oder
- Taste <WC-Spülung> auf der Fernbedienung drücken (Vollmengenspülung)

Integriertes Bedienfeld

	<Dusche> starten und stoppen Taste drücken: Duscharm fährt in Position und startet den Duschvorgang. Die Dusche stoppt nach 20 s automatisch. Sie können die Dusche durch Drücken der Taste <Dusche> vorher unterbrechen. Taste erneut drücken: Dusche stoppt.
	<Duschstrahlstärke> Verstellen des Schiebetasters während des Duschvorgangs ändert die Strahlstärke von Anal- oder Ladydusche. Es stehen 7 Stufen der Duschstrahlstärke zur Verfügung.
	<Geruchsabsaugung> Voraussetzung: Geruchsabsaugung ist eingeschaltet. Die Geruchsabsaugung startet, sobald jemand auf dem WC sitzt. Taste drücken: Geruchsabsaugung stoppt. Taste erneut drücken: Geruchsabsaugung startet.
	<Föhntrocknung> Voraussetzung: Föhntrocknung ist eingeschaltet. Die Föhntrocknung startet nach dem Duschvorgang und stoppt, sobald Sie aufstehen. Sie können die Föhntrocknung durch Drücken der Taste <Föhntrocknung> vorher unterbrechen. Taste drücken: Föhntrocknung stoppt. Taste erneut drücken: Föhntrocknung startet.

Blaue LED	Bedeutung
Leuchtet	Heizung ist eingeschaltet. Im Energiesparmodus (Werksteinstellung) schaltet die Heizung erst beim Aktivieren der Benutzererkennung ein
Leuchtet nicht	Heizung ist ausgeschaltet

Rote LED	Bedeutung
Leuchtet	Aktivkohlefilter austauschen oder Düsenreinigertank auffüllen
Blinkt	Störungsmeldung (siehe Kapitel „Störungsbehebung“)

Geberit AquaClean 8000*plus* benutzen

Duschprinzip:

- Die Duschdüse wird vor und nach jedem Duschvorgang automatisch mit Frischwasser gereinigt
- Spülkammer und Duschdüse werden nach jedem Duschvorgang zusätzlich mit einem Reinigungsmittel und danach mit Frischwasser gereinigt

Wie intensiv und wo genau der Wasserstrahl sein soll, regeln Sie individuell.

Während des Duschvorgangs kühlt der Duschstrahl langsam und kontinuierlich ab.

Voraussetzungen

Geruchsabsaugung und Föhntrocknung sind eingeschaltet.

Dank Benutzererkennung kann der Duschvorgang erst aktiviert werden, wenn jemand auf dem WC sitzt. Das Geberit AquaClean 8000*plus* kann jederzeit als normales WC benutzt werden.

1 Setzen Sie sich auf das WC.

Ergebnis

Geruchsabsaugung startet automatisch und sorgt dafür, dass Sie keine unangenehmen Gerüche hinterlassen. Sie stoppt, sobald Sie aufstehen.

2 Taste <Dusche> drücken.

Ergebnis

Dusche startet und stoppt nach 20 s.

Sie können den Duschvorgang durch Drücken der Taste <Dusche> vorher unterbrechen.

Der Warmluftföhn startet nach dem Duschvorgang automatisch. Er stoppt, sobald Sie aufstehen oder die Taste <Föhntrocknung> drücken.

3 Taste <WC-Spülung> drücken.

Ladydusche benutzen

Wie intensiv und wo genau der Wasserstrahl sein soll, regeln Sie individuell.
Während des Duschvorgangs kühlt der Duschstrahl langsam und kontinuierlich ab.

1 Taste <Ladydusche> drücken.

Ergebnis
Ladydusche startet und stoppt nach 20 s.
Sie können die Dusche durch Drücken der Taste <Dusche> vorher unterbrechen.
Der Warmluftföhn startet nach dem Duschvorgang automatisch. Er stoppt, sobald Sie aufstehen oder die Taste <Föhntrocknung> drücken.

2 Taste <WC-Spülung> drücken.

Beachtenswertes

Spritzschutz

Der Spritzschutz kann dazu verwendet werden, die Funktionen des Geberit AquaClean 8000*plus* zu prüfen, ohne dass jemand auf dem WC sitzt. Sie müssen die Benutzererkennung abdecken und können mit der Fernbedienung alle Funktionen prüfen.

1 Spritzschutz
2 Benutzererkennung

Aufbewahrung der Fernbedienung

Die Fernbedienung kann im Fernbedienungsfach oder in einer separaten Wandhalterung aufbewahrt werden.

Absenkautomatik für WC-Sitz und WC-Deckel

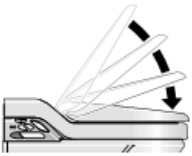

Dämpfer federn WC-Sitz und WC-Deckel geräuschlos ab und sorgen für ein langsames Schliessen. Das Öffnen funktioniert wie bei einem normalen WC-Sitz und WC-Deckel.

WC-Sitz und WC-Deckel nicht von Hand herunterdrücken. Es schadet den Dämpfern.

Benutzerdefinierte Einstellungen

Speichern von Benutzerprofilen

Jeder Benutzer empfindet anders. Deshalb sind die folgenden Funktionen individuell regulierbar:

- Duschstrahlstärke
- Wassertemperatur
- Position des Duscharms
- Geruchsabsaugung ein und aus
- Föhntrocknung ein und aus
- Föhntemperatur
- Massagedusche ein und aus
- Oszillierende Dusche ein und aus

Damit Sie nicht jedes Mal alles neu einstellen müssen, benutzen Sie einfach die Memoryfunktion. Individuelle Einstellungen des Geberit AquaClean 8000*plus* können unter einem Benutzerprofil gespeichert werden.

Das Geberit AquaClean 8000*plus* mit Spülkasten verfügt über 3 mögliche Benutzerprofile.

Das Geberit AquaClean 8000*plus* für nicht sichtbaren Spülkasten verfügt über 4 mögliche Benutzerprofile.

Alle Einstellungen können auch dann geändert und gespeichert werden, wenn die Benutzererkennung inaktiv ist, d. h., wenn niemand auf dem WC sitzt.

1 Fernbedienung durch einmaliges Antippen einer beliebigen Funktion aktivieren.

2 Gewünschte Werte mit der Fernbedienung einstellen.

3 Taste <Benutzerprofil> für 2 s gedrückt halten.

Ergebnis
Signal ertönt.
Einstellungen sind unter dem entsprechenden Benutzerprofil gespeichert.

Grundeinstellungen

Folgende Einstellungen können geändert werden:

- Duschstrahlstärke
- Wassertemperatur
- Duscharmposition
- Föhntemperatur
- Massagedusche ein und aus
- Oszillierende Dusche ein und aus

1 Fernbedienung durch einmaliges Antippen einer beliebigen Funktion aktivieren.

2 Gewünschte Werte auf der Fernbedienung einstellen.

3 Tasten <I> und <II> gleichzeitig für 2 s gedrückt halten.

Ergebnis
Signal ertönt.
Veränderte Grundeinstellungen sind gespeichert.

Auf Werkseinstellung zurücksetzen

▶ Tasten <Service> und <Heizfunktion Warmwasserspeicher> auf der Fernbedienung gleichzeitig für 2 s gedrückt halten.

Ergebnis
Signal ertönt.
Alle Einstellungen sind auf Werkseinstellungen zurückgesetzt.

Pflege und Reinigung

Geberit AquaClean 8000*plus* ist ein hochwertiges und sehr pflegeleichtes Produkt. Die WC-Keramik hat eine besondere Beschichtung. Durch diese Beschichtung ziehen sich Wassertropfen kugelförmig zusammen und perlen sehr gut ab. Rückstände wie Kalk und Schmutz werden in den Wassertropfen eingeschlossen und einfach mit weggespült. Dieser Effekt ist besonders umweltfreundlich, da aggressive WC-Reiniger nicht mehr notwendig sind. WC-Sitz und WC-Deckel lassen sich einfach reinigen und bei Bedarf demontieren. Auch die Duschdüse lässt sich bei Verkalkung oder Verstopfung einfach austauschen.

Aggressive Reinigungsmittel können die Materialoberfläche beschädigen. Beachten Sie deshalb nachfolgende Pflege- und Reinigungshinweise.

Pflegehinweise

Zur regelmässigen Pflege reichen im Allgemeinen Wasser, ein mildes, hautverträgliches Spülmittel und ein nicht kratzender Schwamm oder ein weiches Tuch. Beugen Sie dem Aufbau von Kalkablagerungen vor. Wischen Sie nach der Reinigung eventuell verbliebene Wassertropfen auf der Blende ohne Einsatz eines Reinigungsmittels mit einem weichen Tuch ab.

Komponenten

Um dem Bedürfnis hinsichtlich Design und Funktionalität gerecht zu werden, besteht das Geberit AquaClean 8000*plus* aus unterschiedlichen Komponenten. Beachten Sie deshalb bitte nachfolgende Reinigungshinweise, denn Oberflächen- und Materialschäden, die durch unsachgemässe Behandlung entstehen, unterliegen nicht der Gewährleistung.

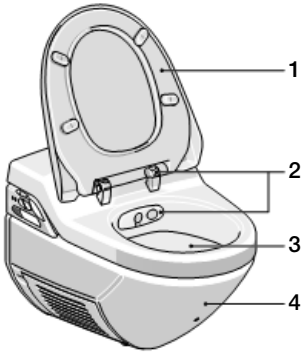

1 WC-Sitz und WC-Deckel
2 Scharniere, Blende, Föhn- und Duscharm
3 WC-Keramik
4 Verschalung

Erlaubte Reinigungsmittel und Reinigungsgeräte

Reinigungsmittel

Reinigungsmittel darf schwach sauer sein, z. B. Zitronensäure

Reinigungsmittel idealerweise mit Wasser verdünnen

Reinigungsmittel muss flüssig sein

Reinigungsmittel muss hautverträglich sein

Reinigungsmittel darf schaumbildend sein

Reinigungsgeräte

Schwamm, Tafelschwamm

Tuch, Ledertuch

WC-Bürste

Nicht erlaubte Reinigungsmittel und Reinigungsgeräte

Reinigungsmittel

Reinigungsmittel darf nicht pulverförmig sein, z. B. Scheuerpulver oder Scheuermittel

Reinigungsmittel darf nicht ätzend sein, z. B. konzentrierter Abflussreiniger

Reinigungsmittel darf nicht reizend für Augen und Haut sein

Reinigungsmittel darf nicht konzentriert chlorhaltig sein

Reinigungsmittel darf nicht abrasiv sein, z. B. Sand oder Scheuermilch

Reinigungsgeräte

Kratzender Schwamm

Stahlwolle, Stahlreiniger, Topfreiniger

Tipps

Problem	Abhilfe
Urinsteinablagerungen auf der WC-Keramik	Zur Reinigung milden Badreiniger (4 ≤ pH-Wert ≤ 9) 30 min einwirken lassen und mit Wasser nachspülen. Reinigungsgels und Schaumreiniger eignen sich hierfür besonders, da sie auch an schrägen Oberflächen haften.
Rückstände durch Rostwasser auf der WC-Keramik	Schadet der Beschichtung der WC-Keramik nicht. Zur Reinigung milden Badreiniger (4 ≤ pH-Wert ≤ 9) 30 min einwirken lassen und mit Wasser nachspülen.
Einsatz von Desinfektionsmittel	Desinfektionsmittel auf ein weiches Tuch auftragen und Komponenten damit abwischen. Desinfektionsmittel auf Materialbeständigkeit prüfen.
Kalkrückstände auf der WC-Keramik	Zur Reinigung milden Badreiniger (4 ≤ pH-Wert ≤ 9) 30 min einwirken lassen und mit Wasser nachspülen.
Kalkrückstände auf der Blende	Milden Badreiniger auf ein weiches Tuch auftragen und Chromblende damit abwischen. Danach mit Wasser nachspülen und Blende abtrocknen.
Verkalkte oder durch Fremdstoffe im Wasser verstopfte Duschdüse	Zur Reinigung die Duschdüse für einige Stunden in handelsübliches Kalklösemittel legen.

WC-Sitz, WC-Deckel und Verschalungsteile reinigen

Verwenden Sie für die Reinigung keine kratzenden Schwämme und Scheuermittel. Auch von lösungsmittel- oder säurehaltigen Reinigern, Kalklösemitteln, Haushaltsessig und Reinigungsmitteln mit Essigsäure raten wir ab. Sie greifen die Oberfläche an und können die Oberfläche verfärben.

1 Komponenten mit einem weichen Tuch und mildem und hautverträglichem Spülmittel abwischen.

2 Komponenten mit einem weichen Tuch abtrocknen.

Scharniere, Blende, Föhn- und Duscharm reinigen

Verwenden Sie für die Reinigung keine kratzenden Schwämme und Scheuermittel. Auch von lösungsmittel- oder säurehaltigen Reinigern, Kalklösemitteln, Haushaltsessig und Reinigungsmitteln mit Essigsäure raten wir ab. Sie greifen die Oberfläche an.

1 Komponenten mit einem weichen Tuch und mildem und hautverträglichem Spülmittel abwischen.

2 Komponenten mit einem weichen Tuch abtrocknen.

WC-Keramik reinigen

Bei Reinigung der WC-Keramik stets WC-Sitz und WC-Deckel aufklappen. Eventuell aufsteigende Dämpfe von Reinigungsmitteln können die Oberfläche angreifen.

Verwenden Sie für die Reinigung keine kratzenden Schwämme und abrasiven Scheuermittel.

1 WC-Keramik mit einem milden Badreiniger oder einem milden Allzweckreiniger reinigen.

2 WC-Keramik mit Wasser nachspülen.

3 Hartnäckige Verschmutzungen mit einer WC-Bürste entfernen und mit Wasser nachspülen.

4 Blende mit einem weichen Tuch feucht abwischen und danach abtrocknen.

Störungsbehebung

GEFAHR
Lebensgefahr durch elektrischen Schlag
- Gerät niemals öffnen und selbst reparieren
- Beschädigtes Netzkabel niemals selbst austauschen
- Kundendienst kontaktieren

Störung im Betrieb

Störung	Ursache	Abhilfe
Keine Funktion und Anzeige [Error] auf dem Display der Fernbedienung	Netzstecker ist nicht in der Steckdose eingesteckt	Netzstecker einstecken. Falls sich die Steckdose innerhalb der Verschalung befindet, den Kundendienst kontaktieren
	Netzschalter ist ausgeschaltet	Netzschalter einschalten
	Sicherung im elektrischen Verteiler ist defekt	Sicherung im elektrischen Verteiler austauschen
	Sichtfenster der Benutzererkennung am Gehäuseoberteil ist verschmutzt	Sichtfenster mit weichem Tuch reinigen
	Softwarefehler	Netzschalter ausschalten und nach 30 s wieder einschalten
	Stromversorgung ist unterbrochen	Stromversorgung durch Fachkraft prüfen lassen
Keine Funktion über Fernbedienung (keine Symbole auf dem Display sichtbar)	Batterien sind verbraucht	Fernbedienung neben das Dusch-WC halten und Batterien austauschen
	Es sind keine Batterien eingelegt	Fernbedienung neben das Dusch-WC halten und Batterien (3 x 1,5 V, Typ LR3 / AAA) einlegen
	Batterien sind falsch eingelegt	Fernbedienung neben das Dusch-WC halten und Batterien mit richtiger Polung einlegen
	Es besteht keine Verbindung zwischen Dusch-WC und Fernbedienung	Fernbedienung neben das Dusch-WC halten und Batterien erneut einlegen
	Fernbedienung ist defekt	Fernbedienung austauschen

Störung	Ursache	Abhilfe
Duschwassertemperatur ist zu niedrig	Heizung ist nicht eingeschaltet	<Heizfunktion Warmwasserspeicher> mit Fernbedienung auf ON setzen
	Aufheizzeit bei Heizung im Energiesparmodus zu kurz	<Heizfunktion Warmwasserspeicher> mit Fernbedienung auf ON setzen
	Softwarefehler	Netzschalter ausschalten und nach 30 s wieder einschalten
Geruchsabsaugung schaltet nicht ein	Automatischer Start der Geruchsabsaugung ist deaktiviert	Geruchsabsaugung am Bedienfeld einschalten
Duschstrahl ist zu schwach oder es spritzt überhaupt kein Wasser	Strahlstärke ist zu niedrig eingestellt	Strahlstärke erhöhen
	Duschdüse ist verstopft oder verkalkt	Duschdüse reinigen oder austauschen
Duscharm fährt nicht zurück	Stromversorgung ist unterbrochen	Stromversorgung wieder herstellen. Duscharm fährt automatisch zurück
	Dusch-WC ist defekt	Dusch-WC ausschalten und Kundendienst kontaktieren
Föhn schaltet nicht ein	Automatischer Start des Föhns ist deaktiviert	Föhn am Bedienfeld einschalten
Föhn bläst nur schwach	Föhnarm ist verdreht eingebaut	Föhnarm richtig einbauen
Föhnarm fährt nicht ganz zurück	Föhnarm ist nicht eingerastet	Föhnarm in Führung einrasten
Absenkautomatik funktioniert nicht	Hydraulik ist defekt	Kundendienst kontaktieren
	Scharniere links und rechts sind nicht geschlossen	Scharniere vollständig schliessen
Schlechter Geruch trotz Geruchsabsaugung	Aktivkohlefilter ist verbraucht	Aktivkohlefilter austauschen (Art.-Nr. 250.022.00.1)
Ratterndes Geräusch nach der Benutzung	Düsenreinigertank ist leer	Füllstand kontrollieren und Düsenreinigertank mit Düsenreiniger auffüllen (Art.-Nr. 250.028.00.1)
Wasser rinnt ständig in die WC-Keramik	Spülventil ist undicht	Kundendienst kontaktieren

Störung	Ursache	Abhilfe
Wasser rinnt auf den Boden	Leck ist aufgetreten	Dusch-WC ausschalten. Wasserzufuhr unterbrechen und Netzstecker ziehen. Falls sich die Steckdose und die Wasserzufuhr innerhalb der Verschalung befinden, den Kundendienst kontaktieren
Rote LED am Bedienfeld leuchtet	Aktivkohlefilter ist verbraucht und/oder Düsenreinigertank ist leer (siehe Anzeige auf der Fernbedienung, blinkendes Symbol)	Aktivkohlefilter austauschen (Art.-Nr. 250.022.00.1) und/oder Düsenreinigertank mit Düsenreiniger auffüllen (Art.-Nr. 250.028.00.1)
Rote LED am Bedienfeld blinkt und Anzeige [Error] auf der Fernbedienung	Ein Sicherheitselement hat das Dusch-WC kurzfristig ausgeschaltet	Netzschalter ausschalten und nach 30 s wieder einschalten

Batterien der Fernbedienung austauschen

In die Fernbedienung müssen 3 Batterien Typ 1,5 V LR3 / AAA eingesetzt werden.

Stellen Sie sich neben das Dusch-WC, damit die Fernbedienung erkannt wird.

1 Abdeckung der Fernbedienung bis zum Anschlag aufschieben.

2 Arretierung drücken, Abdeckung entfernen, Batterien austauschen und dabei auf richtige Polung achten.

Aktivkohlefilter austauschen

Sobald das Symbol auf der Fernbedienung blinkt und die rote LED am Bedienfeld leuchtet, muss der Aktivkohlefilter ersetzt werden.

1 Wartungsklappe seitlich drücken und dann öffnen.

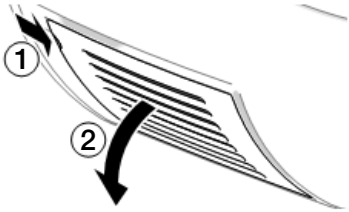

2 Aktivkohlefilterfach öffnen.

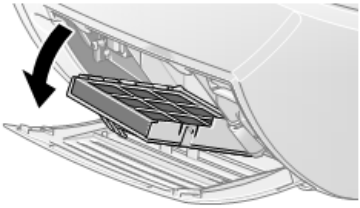

3 Verbrauchten Aktivkohlefilter entnehmen und entsorgen.

4 Neuen Aktivkohlefilter einsetzen.

5 Aktivkohlefilterfach und Wartungsklappe schliessen.

Düsenreinigertank auffüllen

Sobald das Symbol auf der Fernbedienung blinkt und die rote LED am Bedienfeld leuchtet, muss der Düsenreinigertank aufgefüllt werden. Ist der Düsenreinigertank leer, erfolgt die Reinigung der Duschdüse nur mit Frischwasser.

Voraussetzungen

Geberit AquaClean 8000*plus* ist eingeschaltet.

Düsenreiniger kann auslaufen.
Nachfüllflasche nicht zusammendrücken.

1 Wartungsklappe seitlich drücken und dann öffnen.

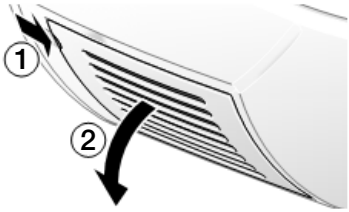

2 Einfüllschublade bis zum Anschlag herausziehen.

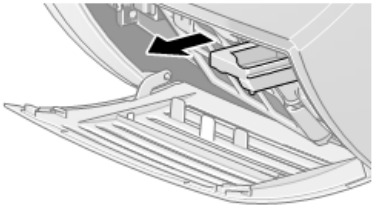

3 Verschlusskappe des Düsenreinigers abnehmen und Düsenreiniger in die Einfüllschublade einfüllen.

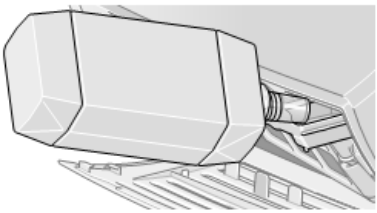

4 Einfüllschublade hineinschieben und Wartungsklappe schliessen.

Duschdüse austauschen und Öffnung des Duscharms reinigen

1 WC-Sitz und WC-Deckel aufklappen.

2 Taste <Service> auf der Fernbedienung drücken.

Ergebnis
Duscharm fährt aus, ohne Wasser zu spritzen.

3 Duscharm mit einer Hand fixieren und mit der anderen Hand die Duschdüse vorsichtig abziehen.

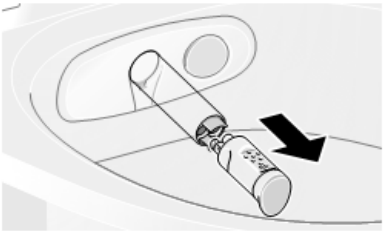

4 Duschdüse reinigen und entkalken oder neue Düse einsetzen.

5 Taste <Service> drücken.

Ergebnis
Duscharm fährt ohne Düse in die Ausgangsposition zurück und Föhnarm fährt aus, ohne dass das Gebläse aktiviert wird.

6 Taste <Service> drücken.

Ergebnis
Föhnarm fährt in die Ausgangsposition zurück.

7 Öffnung des Duscharms reinigen.

8 Taste <Service> drücken.

Ergebnis
Duscharm fährt aus, ohne Wasser zu spritzen.

9 Duschdüse auf Duscharm stecken.

10 Taste <Service> drücken.

Ergebnis
Duscharm fährt zurück in die Ausgangsposition und Föhnarm fährt aus, ohne dass das Gebläse aktiviert wird.

11 Taste <Service> drücken.

Ergebnis
Föhnarm fährt zurück in Ausgangsposition.

Föhnarm austauschen und Öffnung des Föhnarms reinigen

1 WC-Sitz und WC-Deckel aufklappen.

2 Taste <Service> auf der Fernbedienung drücken.

Ergebnis
Duscharm fährt aus, ohne Wasser zu spritzen.

3 Taste <Service> drücken.

Ergebnis
Duscharm fährt in die Ausgangsposition zurück und Föhnarm fährt aus, ohne dass das Gebläse aktiviert wird.

4 Föhnarm 90° nach links drehen und aus der Führung herausziehen.

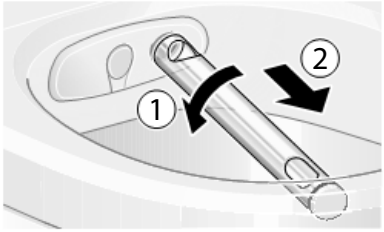

5 Öffnung des Föhnarms reinigen.

6 Föhnarm und Föhndüse unter fliessendem Wasser reinigen und danach abtrocknen.

7 Gereinigten Föhnarm mit gereinigter oder neuer Föhndüse wieder in die Führung schieben und 90° nach rechts bis zum Anschlag zurückdrehen.

8 Taste <Service> drücken.

Ergebnis
Föhnarm fährt in Ausgangsposition zurück.

WC-Sitz und WC-Deckel demontieren und montieren

1 WC-Sitz und WC-Deckel aufklappen und die beiden Scharniere durch Drücken nach unten und Schieben zur Mitte entriegeln.

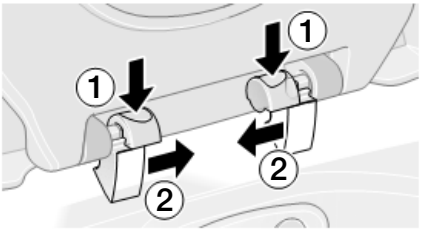

2 WC-Sitz und WC-Deckel vom Gerät lösen.

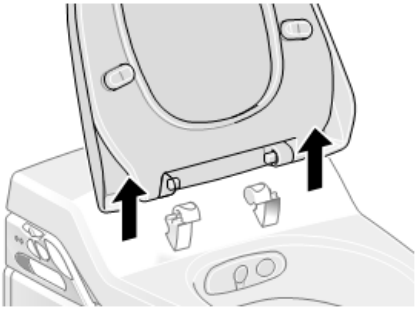

3 WC-Sitz und WC-Deckel nach der Reinigung wieder in die Befestigung einsetzen. Die beiden Scharniere nach aussen schieben.

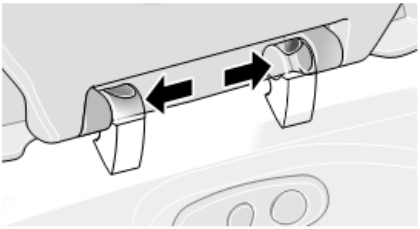

Ergebnis
WC-Sitz und WC-Deckel sind verriegelt.

4 WC-Sitz und WC-Deckel schliessen.

Technische Daten

Nennspannung	230 V AC
Netzfrequenz	50–60 Hz
Leistungsaufnahme	1000 W
Leistungsaufnahme Energiesparmodus / bei eingeschalteter Heizung	0,5/9 W
Schutzart	IP x4
Schutzklasse	I
Länge Netzkabel	70 cm
Luftvolumenstrom Geruchsabsaugung	10 m^3/h
Luftvolumenstrom Föhn	12 m^3/h
Durchfluss Analdusche	2,1–5,5 l/min
Durchfluss Ladydusche	1,4–3 l/min
Föhntemperatur Werkseinstellung	45 °C
Föhntemperatur Einstellbereich	20–45 °C
Wassertemperatur Werkseinstellung	37 °C
Wassertemperatur Einstellbereich	10–39 °C
Lagertemperatur	-10 – +60 °C
Duschdauer Werkseinstellung	20 s
Anzahl Druckstufen Duschstrahl	7
Fliessdruckbereich	1–10 bar
Fassungsvermögen Warmwasserspeicher	2,0 l
Nettogewicht	32 kg
Bruttogewicht	37 kg
Maximale Belastung WC-Sitz / WC-Deckel	150 kg
Betriebstemperatur	10–40 °C

Endkunden-Garantie

Die folgende Endkunden-Garantie tritt neben die gesetzliche Sachmängelhaftung Ihres Vertragspartners und berührt diese nicht.

Die für den Installationsort des Geberit AquaClean Produkts („Produkt“) zuständige Geberit Gesellschaft („Geberit“) übernimmt für das auf der Garantiekarte mit Seriennummer ausgewiesene Produkt gegenüber dem Endkunden eine Garantie folgenden Inhalts:

1. Geberit garantiert für die Dauer von drei Jahren („Garantiezeit“), gerechnet ab dem Installationsdatum beim Endkunden, dass das Produkt frei von Material- und Produktionsfehlern ist. Die Garantie hat folgenden Umfang:
   - In den ersten zwei Jahren der Garantiezeit übernimmt Geberit bei Material- oder Produktionsfehlern die kostenlose Instandsetzung oder den kostenlosen Austausch der defekten Teile durch einen von Geberit beauftragten Kundendienst.
   - Im dritten Jahr der Garantiezeit übernimmt Geberit bei Material- oder Produktionsfehlern die kostenlose Ersatzlieferung der defekten Teile an den von Geberit autorisierten Kundendienst, welcher vom Endkunden mit der Reparatur beauftragt wurde.

Weitergehende Ansprüche des Endkunden gegenüber Geberit aus dieser Garantie bestehen nicht.

2. Ansprüche aus der Garantie bestehen nur, falls:
   - Das Produkt von einem Sanitärfachbetrieb oder einem von Geberit autorisierten Kundendienst installiert und in Betrieb genommen wurde;
   - Keine Änderungen am Produkt vorgenommen, insbesondere keine Teile entfernt, ausgetauscht oder zusätzliche Installationen angebracht wurden; und
   - Der Defekt des Produkts nicht durch dessen unsachgemässe Installation oder dessen unsachgemässen Gebrauch oder durch eine mangelhafte Pflege oder Wartung verursacht wurde;
   - Ansprüche im dritten Jahr der Garantiezeit bestehen nur, falls die beiliegende Garantiekarte vollständig ausgefüllt innerhalb von 90 Arbeitstagen, gerechnet ab Installationsdatum, vom Endkunden an die für den Installationsort zuständige Geberit Gesellschaft zurückgesandt wird.
3. Die Garantie gilt nur für Installationsorte des Produkts in Ländern, in denen Geberit mit eigener Vertriebsgesellschaft oder über einen Vertriebspartner vertreten ist.
4. Die Garantie untersteht ausschliesslich dem materiellen Recht des Landes, in welchem Geberit seinen Geschäftssitz hat. Das Übereinkommen der Vereinten Nationen über Verträge über den internationalen Warenkauf ist ausdrücklich ausgeschlossen. Für Streitigkeiten aus dieser Garantie ist ausschliesslich das Gericht am Sitz von Geberit zuständig.

Installateur:

Name:

Vorname:

Firma:

Adresse:

PLZ: Ort:

Installationsdatum:

Unterschrift:

Seriennummer

[ ] bahamabeige
[ ] weiss-alpin
[ ] manhattan
[ ] pergamon

(CH) Geberit Vertriebs AG
Schachenstrasse 77
CH-8645 Jona

T 0848 882 982

→ www.i-love-water.ch

(DE) Geberit Vertriebs GmbH
Kundendienst / Servicestelle
Theuerbachstrasse 1
D-88630 Pfullendorf

T (075 52) 934 10 11
F (075 52) 934 866

→ www.i-love-water.de

(AT) Geberit Vertriebs GmbH & Co. KG
Geberit AquaClean Schauraum
Argentinier Strasse 29
A-1040 Wien

T (01) 577 11 77
F (01) 577 11 77 - 21

→ www.i-love-water.at

D42159-003 © 09-2012
965.368.00.0 (02)